KUGELFÜHRUNGSBUCHSEN – ERWEITERUNG

BALL GUIDING BUSHES – EXPANSION

Neu im Sortiment: Kugelführungsbuchse mit Flansch und Alukäfig E 5229. Außerdem wurden die Buchsen E 5227 und E 5214 erweitert

New in range: E 5229 ball guiding bush with flange and aluminium cage. Moreover, the E 5227 and E 5214 bushes have been expanded

neusburger

Standards for your success.

meusburger

E 5229

Kugelführungsbuchse mit Flansch und Alukäfig, mit Schrauben

Ball guiding bush with flange, aluminium cage and screws

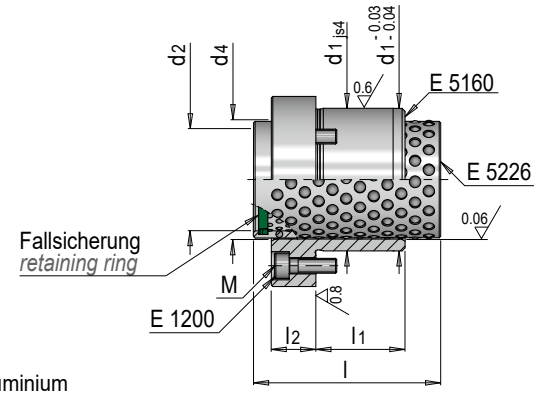

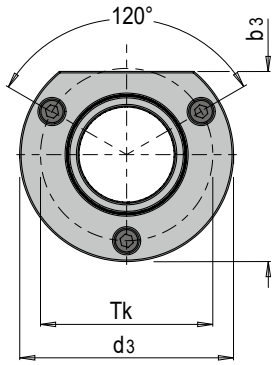

Mat.: 1.3505 / Aluminium

≈ ISO 9448 (DIN 9831)

d1	b3	d3	d4	M	Tk	d2	l1	l2	l	Nr. / *No.*
32	43	50	26	M4x12	40	**20**	**23**	**10**	**30**	E 5229/20 x 23/10/30
									36	E 5229/20 x 23/10/36
									45	E 5229/20 x 23/10/45
									56	E 5229/20 x 23/10/56
				M4x16				**15**	**36**	E 5229/20 x 23/15/36
									45	E 5229/20 x 23/15/45
									56	E 5229/20 x 23/15/56
							30		**45**	E 5229/20 x 30/15/45
									56	E 5229/20 x 30/15/56
							40			E 5229/20 x 40/15/56
									71	E 5229/20 x 40/15/71
									80	E 5229/20 x 40/15/80
40	54.5	63	31	M5x12	50	**25**	**23**	**10**	**30**	E 5229/25 x 23/10/30
									36	E 5229/25 x 23/10/36
									45	E 5229/25 x 23/10/45
									56	E 5229/25 x 23/10/56
				M5x16				**15**	**36**	E 5229/25 x 23/15/36
									45	E 5229/25 x 23/15/45
									56	E 5229/25 x 23/15/56
							30		**45**	E 5229/25 x 30/15/45
									56	E 5229/25 x 30/15/56
									71	E 5229/25 x 30/15/71
				M5x25				**25**	**56**	E 5229/25 x 30/25/56
									71	E 5229/25 x 30/25/71
									80	E 5229/25 x 30/25/80
				M5x16			**40**	**15**	**56**	E 5229/25 x 40/15/56
									71	E 5229/25 x 40/15/71
									80	E 5229/25 x 40/15/80
48	64	72	40	M5x16	58	**32**	**30**	**15**	**45**	E 5229/32 x 30/15/45
									56	E 5229/32 x 30/15/56
									63	E 5229/32 x 30/15/63
									71	E 5229/32 x 30/15/71
				M5x25			**35**	**25**	**56**	E 5229/32 x 35/25/56
									63	E 5229/32 x 35/25/63
									71	E 5229/32 x 35/25/71
									80	E 5229/32 x 35/25/80
58	75.5	85	48	M6x25	70	**40**	**30**	**25**	**45**	E 5229/40 x 30/25/45
									56	E 5229/40 x 30/25/56
									63	E 5229/40 x 30/25/63
									71	E 5229/40 x 30/25/71
									80	E 5229/40 x 30/25/80
				M6x30			**35**	**30**	**56**	E 5229/40 x 35/30/56
									63	E 5229/40 x 35/30/63
									71	E 5229/40 x 35/30/71
									80	E 5229/40 x 35/30/80
									95	E 5229/40 x 35/30/95
							45		**71**	E 5229/40 x 45/30/71
									80	E 5229/40 x 45/30/80
									95	E 5229/40 x 45/30/95
70	90	104	58	M8x25	86	**50**	**35**	**25**	**56**	E 5229/50 x 35/25/56
									63	E 5229/50 x 35/25/63
									80	E 5229/50 x 35/25/80
				M8x45			**45**	**42**	**63**	E 5229/50 x 45/42/63
									80	E 5229/50 x 45/42/80
									95	E 5229/50 x 45/42/95
									120	E 5229/50 x 45/42/120
							55		**80**	E 5229/50 x 55/42/80
									95	E 5229/50 x 55/42/95
									120	E 5229/50 x 55/42/120
85	106	120	71	M8x45	100	**63**	**45**	**42**	**80**	E 5229/63 x 45/42/80
									95	E 5229/63 x 45/42/95

d1	b3	d3	d4	M	Tk	d2	l1	l2	l	Nr. / *No.*
85	106	120	71	M8x45	100	**63**	**45**	**42**	**120**	E 5229/63 x 45/42/120

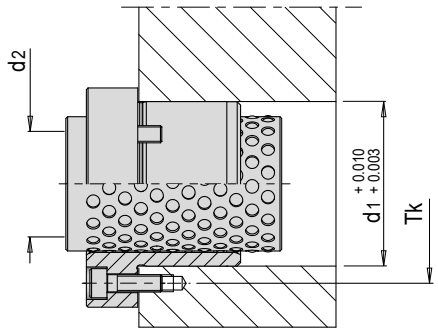

meusburger

E 5227

Kugelführungsbuchse zum Einkleben, mit Alukäfig

Ball guiding bush for gluing in, with aluminium cage

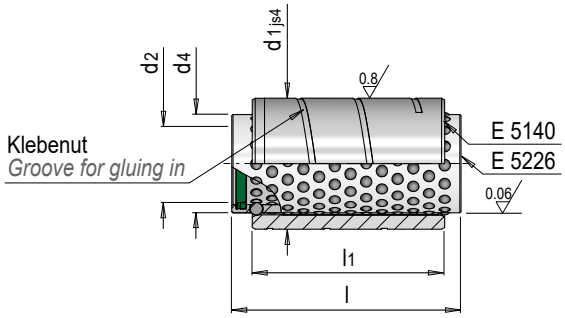

Mat.: 1.3505 / Aluminium

≈ ISO 9448 (DIN 9831)

d1	d4	d2	l1	l	Nr. / *No.*
22	16	**12**	**23**	**20**	E 5227/12 x 23/ 20
				25	E 5227/12 x 23/ 25
				30	E 5227/12 x 23/ 30
			30		E 5227/12 x 30/ 30
				36	E 5227/12 x 30/ 36
			37		E 5227/12 x 37/ 36
				45	E 5227/12 x 37/ 45
			47		E 5227/12 x 47/ 45
				56	E 5227/12 x 47/ 56
28	21	**15**	**30**	**30**	E 5227/15 x 30/ 30
	22	**16**	**23**	**25**	E 5227/16 x 23/ 25
				30	E 5227/16 x 23/ 30
			30		E 5227/16 x 30/ 30
				36	E 5227/16 x 30/ 36
			37		E 5227/16 x 37/ 36
				45	E 5227/16 x 37/ 45
			47		E 5227/16 x 47/ 45
				56	E 5227/16 x 47/ 56
			60		E 5227/16 x 60/ 56
32	25	**19**	**23**	**30**	E 5227/19 x 23/ 30
			30		E 5227/19 x 30/ 30
				36	E 5227/19 x 30/ 36
			37		E 5227/19 x 37/ 36
				45	E 5227/19 x 37/ 45
			47		E 5227/19 x 47/ 45
				56	E 5227/19 x 47/ 56
			60		E 5227/19 x 60/ 56
				71	E 5227/19 x 60/ 71
	26	**20**	**23**	**30**	E 5227/20 x 23/ 30
				36	E 5227/20 x 23/ 36
			30	**30**	E 5227/20 x 30/ 30
				36	E 5227/20 x 30/ 36
			37		E 5227/20 x 37/ 36
				45	E 5227/20 x 37/ 45
			47		E 5227/20 x 47/ 45
				56	E 5227/20 x 47/ 56
			60		E 5227/20 x 60/ 56
				71	E 5227/20 x 60/ 71
40	30	**24**	**30**	**36**	E 5227/24 x 30/ 36
			37		E 5227/24 x 37/ 36
				56	E 5227/24 x 37/ 56
			47		E 5227/24 x 47/ 56
			60		E 5227/24 x 60/ 56
	31	**25**	**30**	**30**	E 5227/25 x 30/ 30
				36	E 5227/25 x 30/ 36
				45	E 5227/25 x 30/ 45
			37	**36**	E 5227/25 x 37/ 36
				45	E 5227/25 x 37/ 45
				56	E 5227/25 x 37/ 56
			47	**45**	E 5227/25 x 47/ 45
				56	E 5227/25 x 47/ 56
			60		E 5227/25 x 60/ 56
				71	E 5227/25 x 60/ 71
				80	E 5227/25 x 60/ 80
			77	**71**	E 5227/25 x 77/ 71
				80	E 5227/25 x 77/ 80
				95	E 5227/25 x 77/ 95

d1	d4	d2	l1	l	Nr. / *No.*
48	40	**32**	**37**	**36**	E 5227/32 x 37/ 36
				45	E 5227/32 x 37/ 45
				56	E 5227/32 x 37/ 56
			47	**45**	E 5227/32 x 47/ 45
				56	E 5227/32 x 47/ 56
				63	E 5227/32 x 47/ 63
			60	**56**	E 5227/32 x 60/ 56
				63	E 5227/32 x 60/ 63
				71	E 5227/32 x 60/ 71
				80	E 5227/32 x 60/ 80
			77	**71**	E 5227/32 x 77/ 71
				80	E 5227/32 x 77/ 80
				95	E 5227/32 x 77/ 95
			95		E 5227/32 x 95/ 95
				120	E 5227/32 x 95/120
58	48	**40**	**47**	**45**	E 5227/40 x 47/ 45
				56	E 5227/40 x 47/ 56
				63	E 5227/40 x 47/ 63
				71	E 5227/40 x 47/ 71
			60	**56**	E 5227/40 x 60/ 56
				63	E 5227/40 x 60/ 63
				71	E 5227/40 x 60/ 71
				80	E 5227/40 x 60/ 80
			77	**71**	E 5227/40 x 77/ 71
				80	E 5227/40 x 77/ 80
				95	E 5227/40 x 77/ 95
			95		E 5227/40 x 95/ 95
				120	E 5227/40 x 95/120
70	58	**50**	**60**	**56**	E 5227/50 x 60/ 56
				63	E 5227/50 x 60/ 63
				80	E 5227/50 x 60/ 80
			77	**63**	E 5227/50 x 77/ 63
				80	E 5227/50 x 77/ 80
				95	E 5227/50 x 77/ 95
			95	**80**	E 5227/50 x 95/ 80
				95	E 5227/50 x 95/ 95
				120	E 5227/50 x 95/120
			120		E 5227/50 x 120/120
				140	E 5227/50 x 120/140

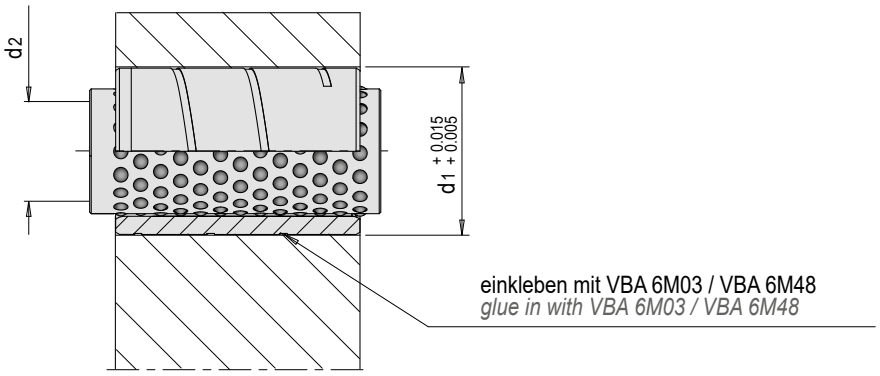

Schmieren mit VLS 250
Lubricate with VLS 250

meusburger

E 5214

Kugelführungsbuchse zum Einkleben, mit Messingkäfig

Ball guiding bush for gluing in, with brass cage

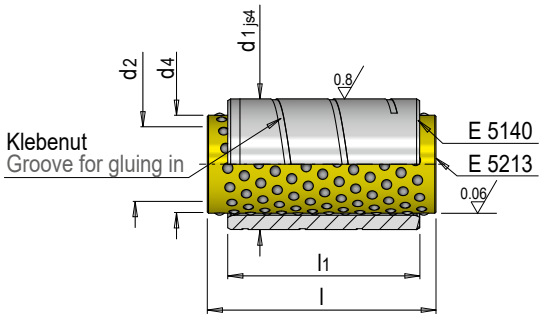

Mat.: 1.3505 / Messing/*brass*

≈ ISO 9448 (DIN 9831)

d1	d4	d2	l1	l	Nr. / *No.*
8	6	4	10	10	E 5214/ 4 x 10/ 10
				15	E 5214/ 4 x 10/ 15
			15		E 5214/ 4 x 15/ 15
				20	E 5214/ 4 x 15/ 20
			20		E 5214/ 4 x 20/ 20
				25	E 5214/ 4 x 20/ 25
			25		E 5214/ 4 x 25/ 25
10	7	5	10	10	E 5214/ 5 x 10/ 10
				15	E 5214/ 5 x 10/ 15
			15		E 5214/ 5 x 15/ 15
				20	E 5214/ 5 x 15/ 20
			20		E 5214/ 5 x 20/ 20
				25	E 5214/ 5 x 20/ 25
			25		E 5214/ 5 x 25/ 25
				30	E 5214/ 5 x 25/ 30
			30		E 5214/ 5 x 30/ 30
12	9	6	15	15	E 5214/ 6 x 15/ 15
				20	E 5214/ 6 x 15/ 20
			20	15	E 5214/ 6 x 20/ 15
				20	E 5214/ 6 x 20/ 20
				25	E 5214/ 6 x 20/ 25
			25	20	E 5214/ 6 x 25/ 20
				25	E 5214/ 6 x 25/ 25
				30	E 5214/ 6 x 25/ 30
			30	25	E 5214/ 6 x 30/ 25
				30	E 5214/ 6 x 30/ 30
15	11	8	20	15	E 5214/ 8 x 20/ 15
				20	E 5214/ 8 x 20/ 20
				25	E 5214/ 8 x 20/ 25
			25	20	E 5214/ 8 x 25/ 20
				25	E 5214/ 8 x 25/ 25
				30	E 5214/ 8 x 25/ 30
			30	25	E 5214/ 8 x 30/ 25
				30	E 5214/ 8 x 30/ 30
				36	E 5214/ 8 x 30/ 36
			40		E 5214/ 8 x 40/ 36
				45	E 5214/ 8 x 40/ 45
20	14	10	20	15	E 5214/10 x 20/ 15
				20	E 5214/10 x 20/ 20
				25	E 5214/10 x 20/ 25
			25	20	E 5214/10 x 25/ 20
				25	E 5214/10 x 25/ 25
				30	E 5214/10 x 25/ 30
			30	25	E 5214/10 x 30/ 25
				30	E 5214/10 x 30/ 30
				36	E 5214/10 x 30/ 36
			40		E 5214/10 x 40/ 36
				45	E 5214/10 x 40/ 45
22	16	12	23	15	E 5214/12 x 23/ 15
				20	E 5214/12 x 23/ 20
				25	E 5214/12 x 23/ 25
				30	E 5214/12 x 23/ 30
				36	E 5214/12 x 23/ 36
			30	25	E 5214/12 x 30/ 25
				30	E 5214/12 x 30/ 30
				36	E 5214/12 x 30/ 36
			37	30	E 5214/12 x 37/ 30
				36	E 5214/12 x 37/ 36
				45	E 5214/12 x 37/ 45
			47		E 5214/12 x 47/ 45
				56	E 5214/12 x 47/ 56

d1	d4	d2	l1	l	Nr. / *No.*
28	22	**16**	**23**	**20**	E 5214/16 x 23/ 20
				30	E 5214/16 x 23/ 30
				36	E 5214/16 x 23/ 36
			30	**30**	E 5214/16 x 30/ 30
				36	E 5214/16 x 30/ 36
			37	**30**	E 5214/16 x 37/ 30
				36	E 5214/16 x 37/ 36
				45	E 5214/16 x 37/ 45
			47		E 5214/16 x 47/ 45
				56	E 5214/16 x 47/ 56
			60		E 5214/16 x 60/ 56
32	25	**19**	**23**	**30**	E 5214/19 x 23/ 30
				36	E 5214/19 x 23/ 36
			30	**30**	E 5214/19 x 30/ 30
				36	E 5214/19 x 30/ 36
			37		E 5214/19 x 37/ 36
				45	E 5214/19 x 37/ 45
			47		E 5214/19 x 47/ 45
				56	E 5214/19 x 47/ 56
			60		E 5214/19 x 60/ 56
				71	E 5214/19 x 60/ 71

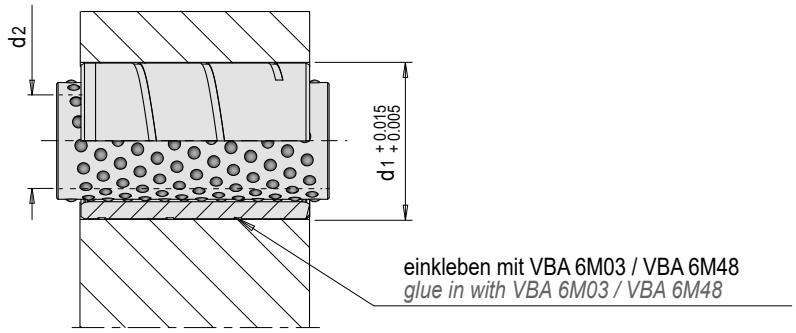

Schmieren mit VLS 250
Lubricate with VLS 250