# FILTEREINSATZ V EH 8405

## FILTER INSERT V EH 8405

- Gedruckter Filtereinsatz mit deutlich verringertem Druckverlust
- Hohe Kapazität zur Aufnahme von Verunreinigungen
- Senkung der Instandhaltungs- und Ausfallkosten

- Printed insert with significantly reduced pressure loss
- High capacity for retaining containments
- Reduction of maintenance and downtime costs

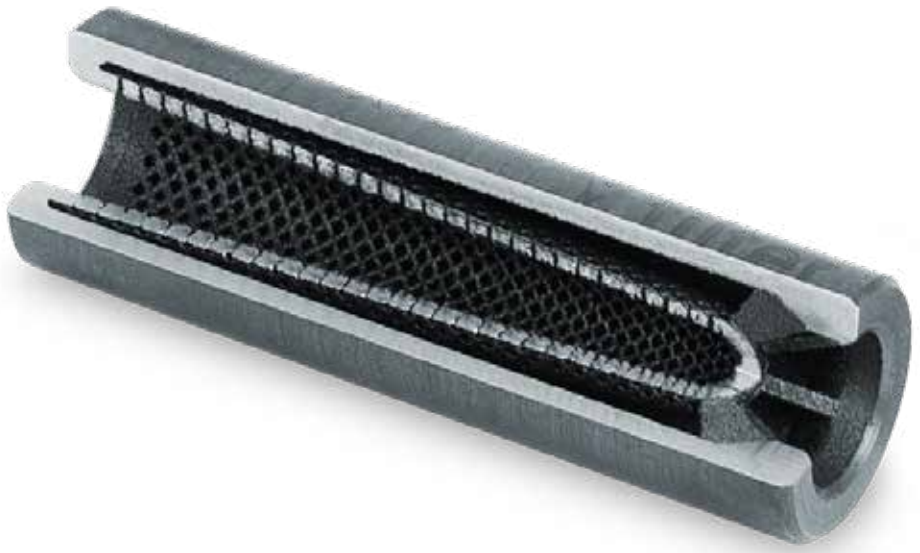

meusburger

Standards for your success.

meusburger

# EH 8405

## Filtereinsatz V

*Filter insert V*

- Spezielle V-Geometrie erlaubt geringste Druckverluste
- Hohe Kapazität zur Aufnahme von Verunreinigungen

- *Special V-geometry allows lowest pressure losses*
- *High capacity to absorb impurities*

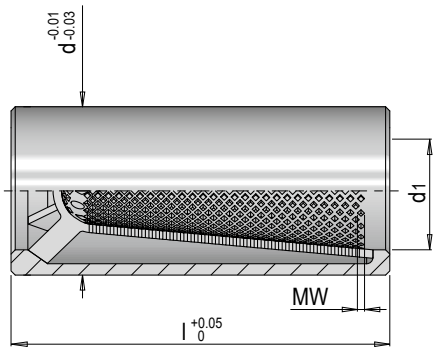


| SG[1] | d1 | d | l | MW[2] | Nr. / *No.* |
|---|---|---|---|---|---|
| 300 g | 8 | **14** | **45** | **0.4** | EH 8405/14x 45/0,4 |
| | | | | **0.6** | EH 8405/14x 45/0,6 |
| | | | | **0.8** | EH 8405/14x 45/0,8 |
| | | | | **1** | EH 8405/14x 45/1,0 |
| 600 g | 12 | **20** | | **0.4** | EH 8405/20x 45/0,4 |
| | | | | **0.6** | EH 8405/20x 45/0,6 |
| | | | | **0.8** | EH 8405/20x 45/0,8 |
| | | | | **1** | EH 8405/20x 45/1,0 |
| 1800 g | 16 | **25** | **50** | **0.4** | EH 8405/25x 50/0,4 |
| | | | | **0.6** | EH 8405/25x 50/0,6 |
| | | | | **0.8** | EH 8405/25x 50/0,8 |
| | | | | **1** | EH 8405/25x 50/1,0 |

1) SG: Schussgewicht abhängig von Material, Einspritzzeit und Filtergröße. Richtwert ermittelt anhand Material PS und Maschenweite 0.6 mm / *SG: Shot weight. Depending on material, injection time and filter size. Reference value based on PS material and mesh size 0.6 mm*

2) MW: Maschenweite entsprechend dem kleinsten zu schützendem Durchmesser wählen / *MW: Mesh size select according to the smallest diameter to be protected*

## EINBAUBEISPIEL:
## *EXAMPLE OF INSTALLATION:*

Offene Maschinendüse
*Open machine nozzle*

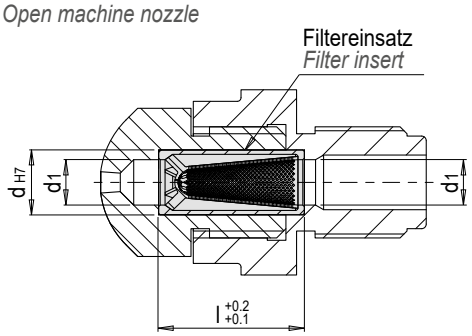


Angussbuchse Heißkanalverteiler
*Sprue bush hot runner manifold*

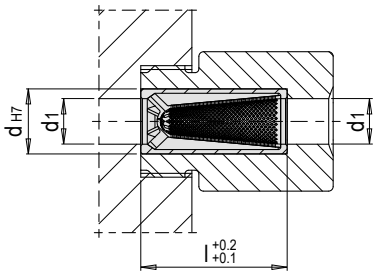


In jede offen Maschinendüse und Heißkanal Angussbuchse der gängigen Hersteller integrierbar. Gut geeignet für Verarbeitung aller unverstärkten Standard - Kunststoffe (z.B. PE, PP, PS, ABS, PA). Nicht geeignet für verstärkte sowie thermisch- und scherempfindliche Kunststoffe.
*Can be integrated into any open machine nozzle and hot runner sprue bush from common manufacturers. Well suited for processing all non - reinforced standard plastics (e.g. PE, PP, PS, ABS, PA). Not suitable for reinforced as well as thermally and shesr sensitive plastics.*

## REINIGUNGSANWEISUNG:
## *CLEANING INSTRUCTIONS:*

Filtereinsatz in erwärmtem Zustand aus der Maschinendüse/Angussbuchse entfernen.
Filter kann nur thermisch oder in einem Schwingbad gereinigt werden.*ERR_MISSING*

Information

» Zur optimalen Filterung der Kunststoffschmelze
» Senkung der Instandhaltungs- und Ausfallkosten
» Geringster Druckverlust und minimale Scherbelastung durch insgesamt großen Strömungsquerschnitt

» *For optimal filtering of plastic melt*
» *Reduction of maintenance and downtime costs*
» *Lowest pressure drop and minimal shear stress due to large overall flow cross-section*